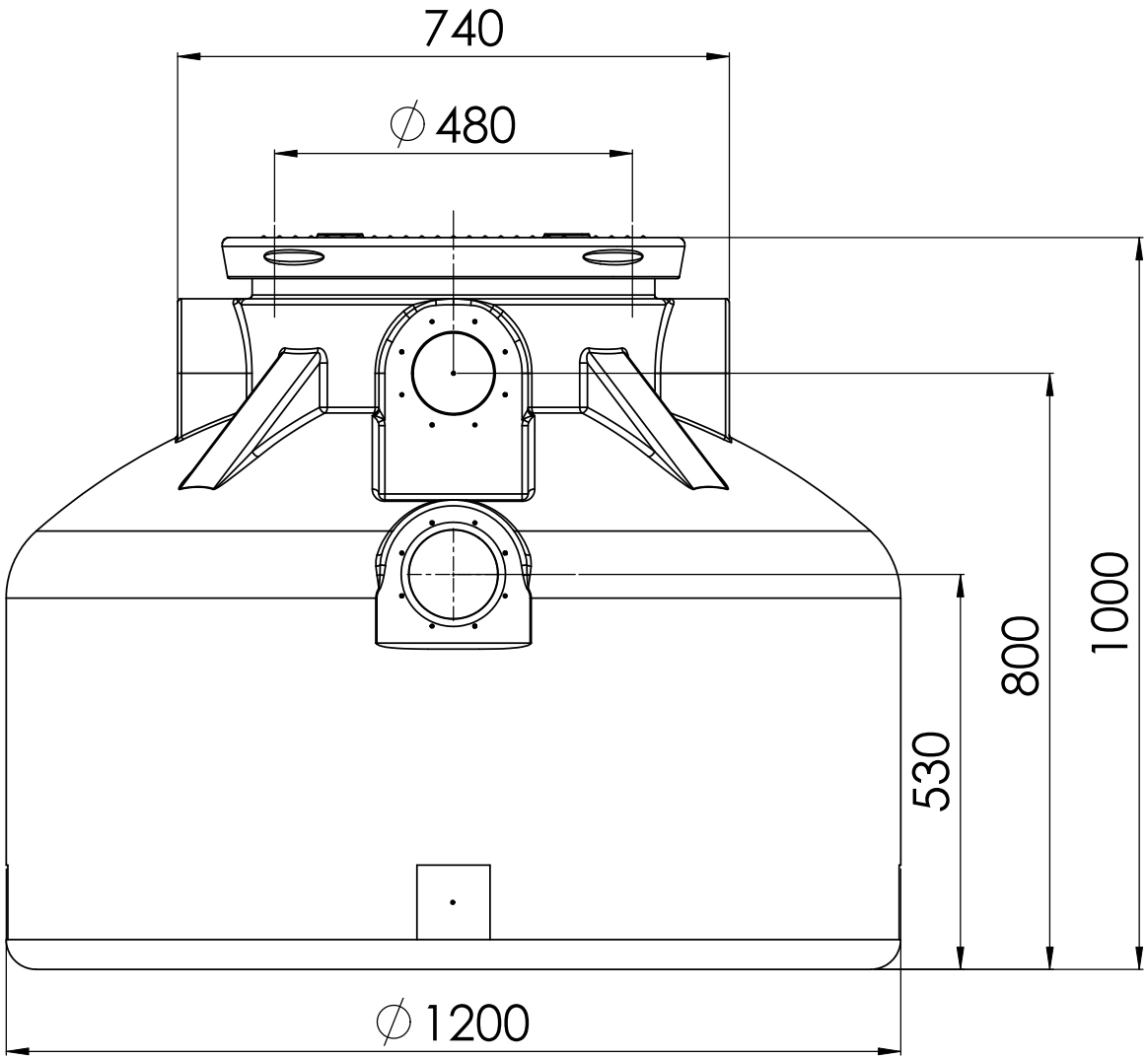

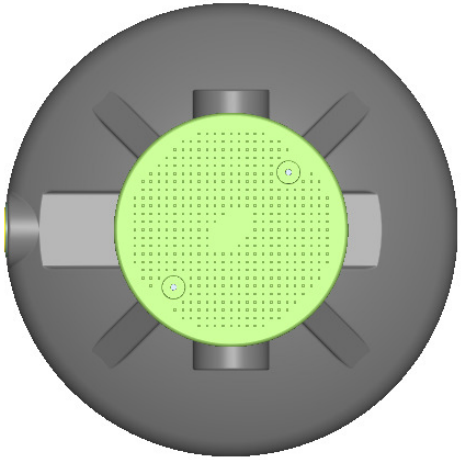

					Datum	Name	Maßstab
				Bearb.	19.04.11		MiniErdspeicher 500l
				Gepr.			
				Norm			
				SPEIDEL			Zeichnung Nr. Kundenskizze
Zust.	Änderung	Datum	Name				Blatt / Bl.